令和元年度公益財団法人東京都バレーボール協会・会長杯6人制女子優勝大会

7月30日（火）　女子　　台東リバーサイドスポーツセンター a/bコート　使用球：ミカサ

9：00　開場　　9：15　開始式

【 競 技 ス ケ ジ ュ ー ル 】

～1セットマッチ～

試合No.	対戦カード			審判
a-1	稲城ジュニアS	×	豊島岡中	筑波B
a-2	淑徳SC	×	武二中	深川四
a-3	稲城ジュニアK	×	筑波大附属B	淑徳SC
a-4	稲城ジュニアS	×	深川第四中	武二中
a-5	淑徳SC	×	稲城ジュニアK	豊島岡
a-6	武二中	×	筑波大附属B	稲城S
a-7	豊島岡中	×	深川第四中	稲城K
a-8	淑徳SC	×	筑波大附属B	深川四
a-9	武二中	×	稲城ジュニアK	淑徳SC

試合No.	対戦カード			審判
b-1	ひばりが丘	×	狛江二中	筑波A
b-2	DropJYVC	×	上板橋一中	十文字A
b-3	十文字B	×	筑波大附属A	Drop
b-4	ひばりが丘	×	十文字A	上板橋一
b-5	DropJYVC	×	十文字B	狛江二中
b-6	上板橋一中	×	筑波大附属A	ひばりが丘
b-7	狛江二中	×	十文字A	十文字B
b-8	DropJYVC	×	筑波大附属A	十文字A
b-9	上板橋一中	×	十文字B	Drop

～トーナメント戦2セットマッチ・決勝戦のみ3セットマッチ～

a-10	Aグループ1位	×	Cグループ1位	a11
a-11	Bグループ1位	×	Dグループ1位	a10
a-12	a-10勝者	×	a-11勝者	a10・11敗

b-10	Aグループ2位	×	Cグループ2位	b11
b-11	Bグループ2位	×	Dグループ2位	b10
b-12	b-10勝者	×	b-11勝者	b10・11敗

【 対 戦 表 】

グループ戦

Aグループ（aコート）	淑徳SC	武二中クラブ	稲城ジュニアユースVC K	筑波大附属B
淑徳SC		a2 －	a5 －	a8 －
武二中クラブ	a2 －		a9 －	a6 －
稲城ジュニアユースVC K	a5 －	a9 －		a3 －
筑波大附属B	a8 －	a6 －	a3 －	

Bグループ（aコート）	稲城ジュニアユースVC S	豊島岡女子中	深川第四中
稲城ジュニアユースVC S		a1 －	a4 －
豊島岡女子中	a1 －		a7 －
深川第四中	a4 －	a7 －	

令和元年度公益財団法人東京都バレーボール協会・会長杯6人制女子優勝大会

Cグループ（bコート）	ひばりが丘	狛江二中	十文字中　A
ひばりが丘		b1 －	b4 －
狛江二中	b1 －		b7 －
十文字中　A	b4 －	b7 －	

Dグループ（bコート）	DropJYVC	上板橋一中	十文字中　B	筑波大附属A
DropJYVC		b2 －	b5 －	b8 －
上板橋一中	b2 －		b9 －	b6 －
十文字中　B	b5 －	b9 －		b3 －
筑波大附属A	b8 －	b6 －	b3 －	

決勝トーナメント戦

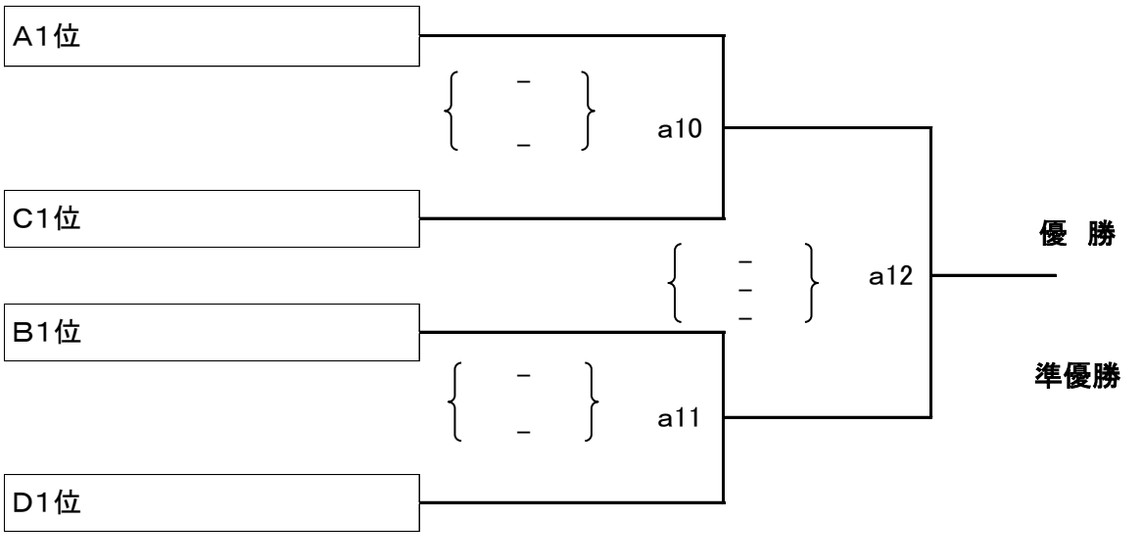
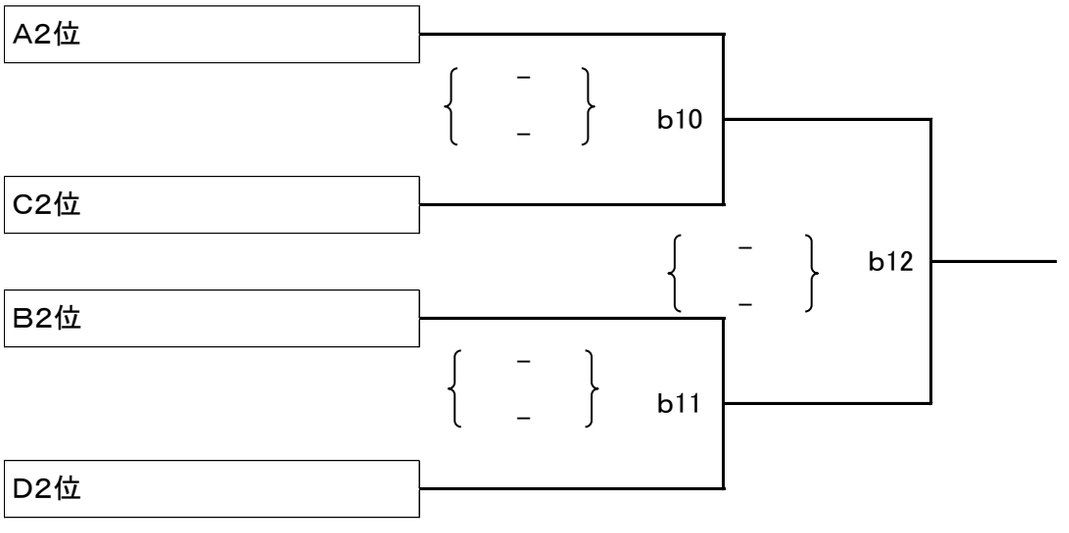
2位トーナメント戦