平成29年度　第87回全日本9人制バレーボール総合男子選手権大会

東京都予選会　組合せ

9月 30日 （土）9:00開場　日本体育大学体育館　　男子　1日目　　a, bコート

10月　1日 （日）9:00開場　日本体育大学体育館　　男子　2日目　　Aコート

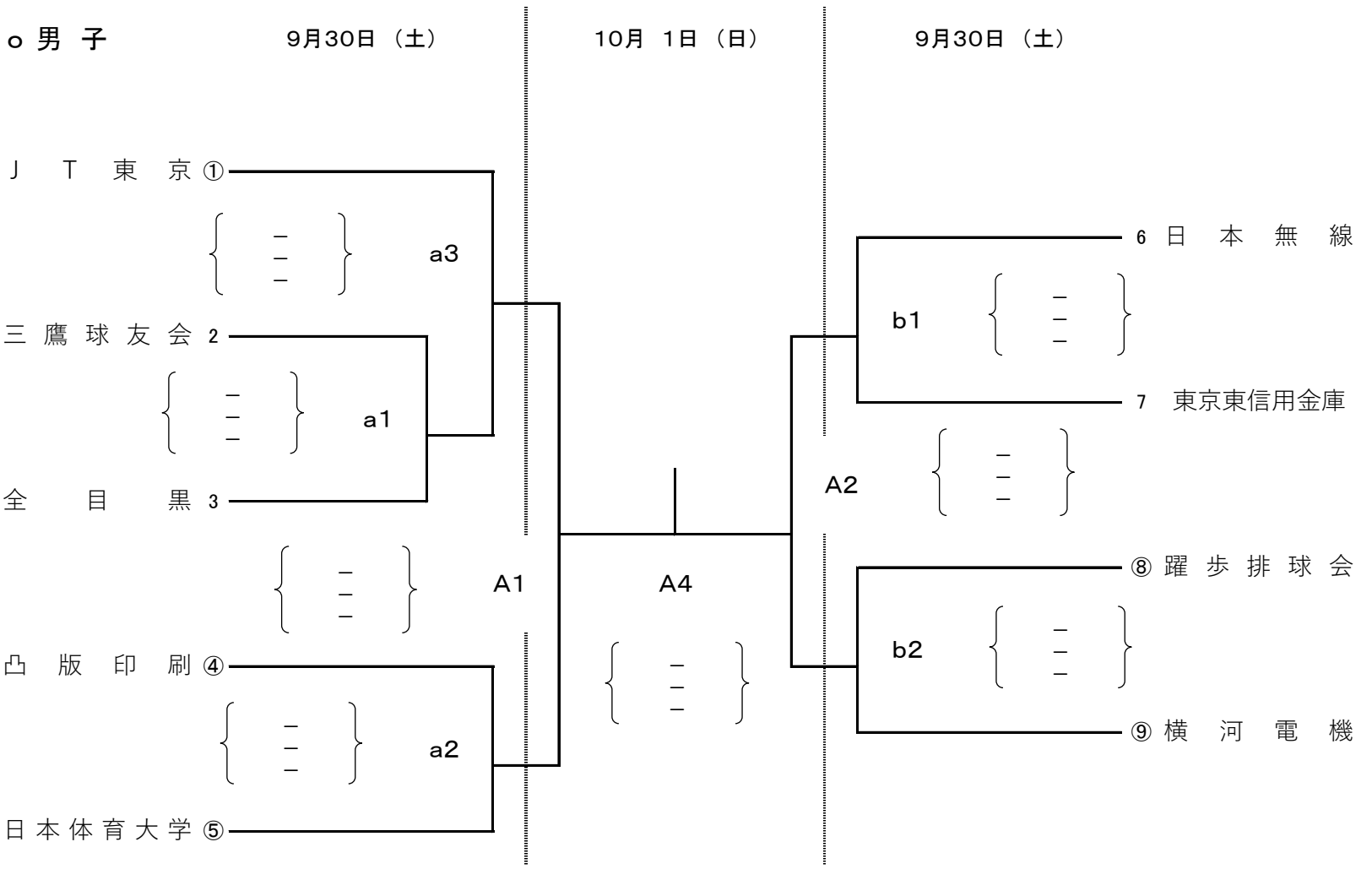

三 位 決 定 戦

＊ チーム代表者は、会場に到着次第速やかに受付をすませてください。（試合設定が遅くても棄権等で試合予定が変更になることもありますので、会場には余裕を見て到着して下さい。）
＊ 競技開始は、両日とも10:00を予定しています。（開始式は行いません。）
＊ 男子は1位と2位のチームを全国大会へ推薦いたします。
補填や変更が生じた場合は、本選考会実行委員会で決定・連絡をいたします。
＊ 1試合目の補助役員は〇数字のチームに、2試合目以降は、敗者チームにお願いします。
＊ 2日目の補助役員は、試合をしていない2チームにお願いします。