第71回　都民体育大会春季大会「バレーボール競技」

主　催:　公益財団法人東京都体育協会・東京都
日　時:　平成30年5月12日（土）9：00～
　　平成30年5月13日（日）9：00～
会　場:　町田市立総合体育館（5/12女子abcdef）、駒沢屋内球技場（5/12男子gh）、小平市民総合体育館（5/12男子ij）
　　駒沢屋内球技場（5/13男子H、女子GH）

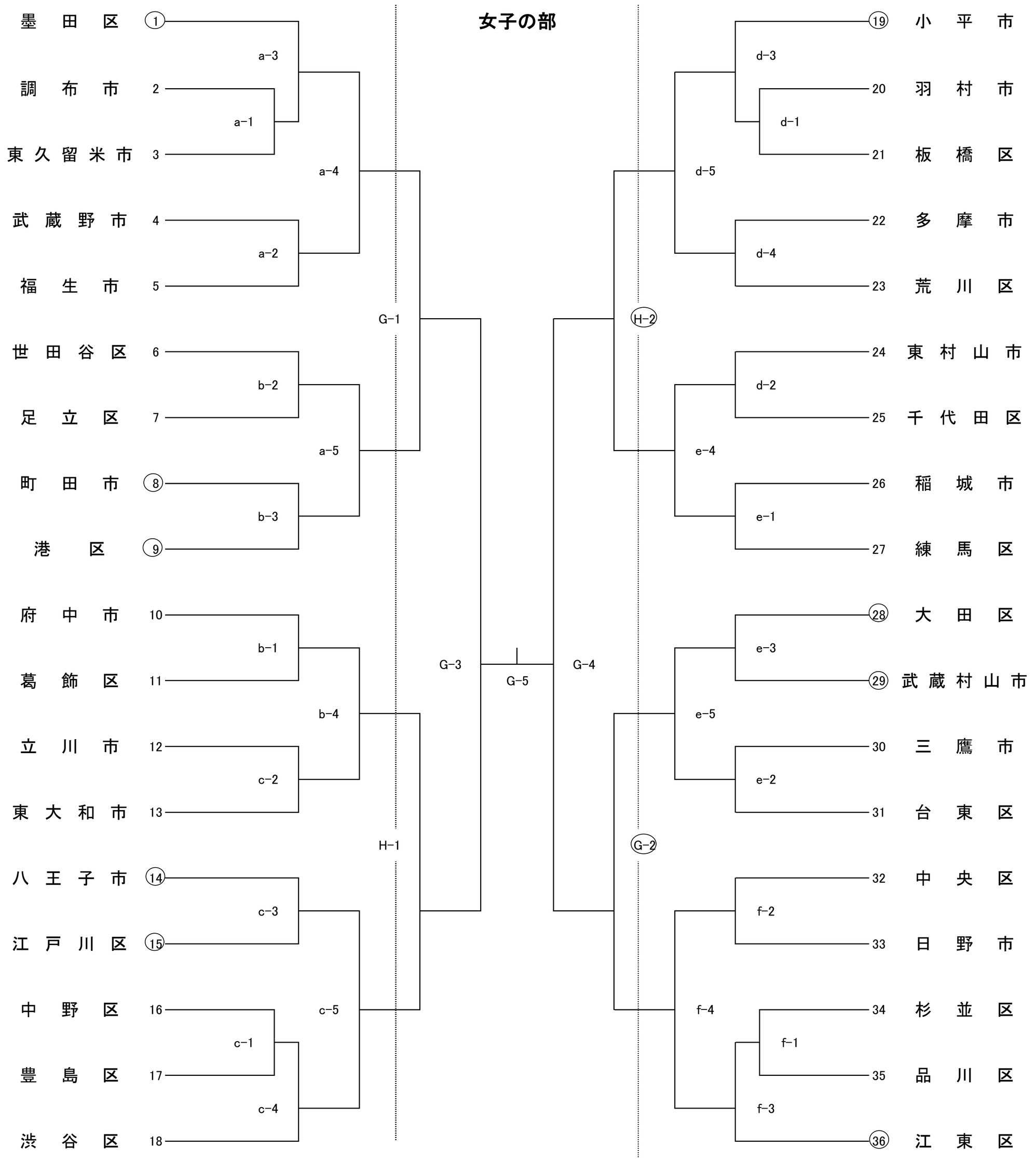

※ チーム代表者は、定められた時間までに受付及びエントリーを済ませて下さい。
※ 第1試合の補助審判員は〇数字のチームで、第2試合以降は前試合の敗者チームでお願いします。
　2日目の第1試合は、第2試合の両チームで、第2試合以降は前試合の敗者チームでお願いします。